标记 Mark	数量 Quantity	更改单号 Modification DocNumber	签名 Sign	日期 Date

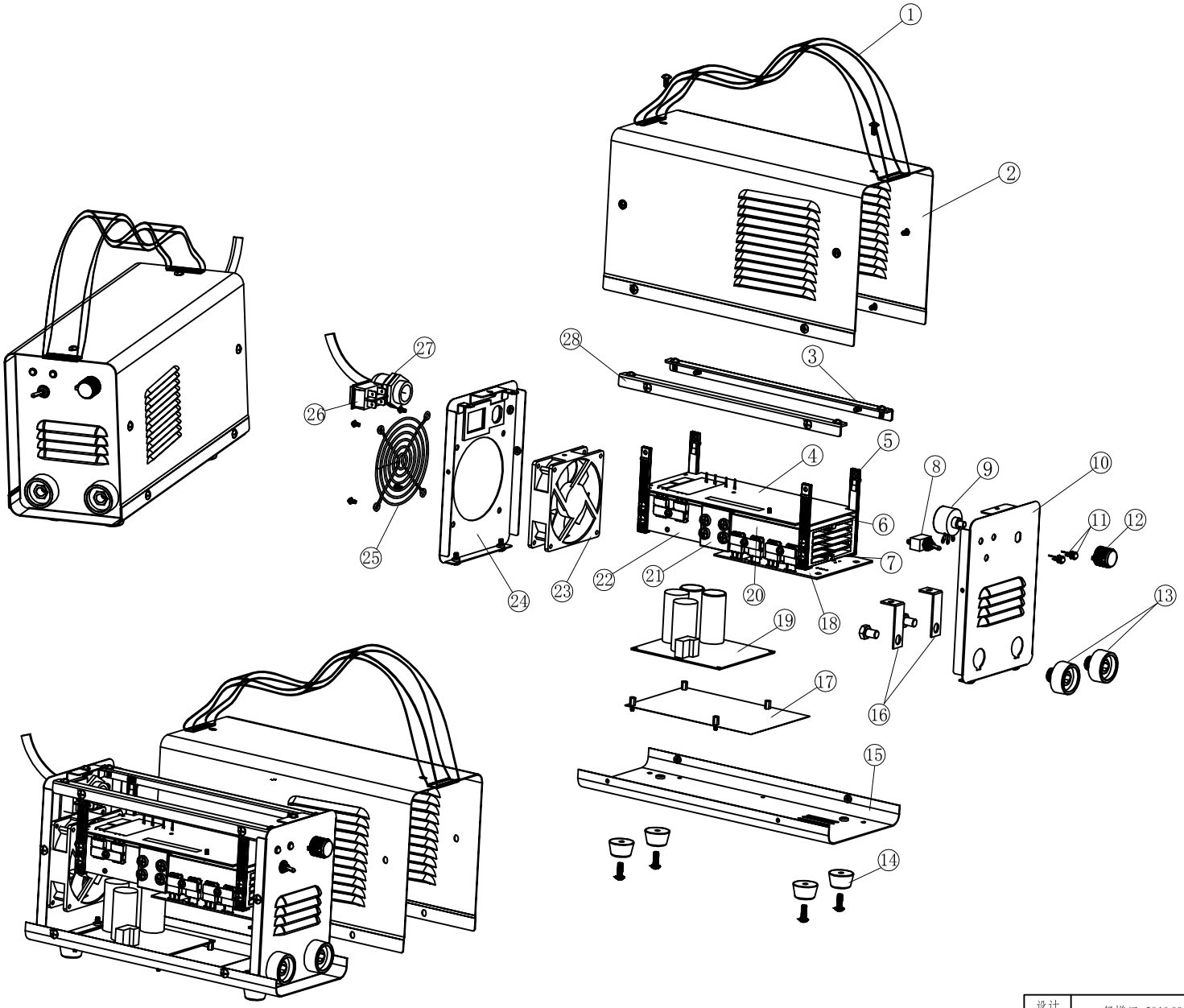

28	J15186	left beam	1	
27	C13001	wire button	1	
26	C16028	power switch	1	
25	D29004	fan cover	1	
24	J06343	rear panel	1	
23	D28058	fan	1	
22	J20073	radiator 1	1	
21	J16067	junction plate	2	
20	J20719	radiator	1	
19	B53102	IGBT bottom PCB	1	
18	B52091	IGBT center PCB	1	
17	J11462	insulate board	1	
16	J17528	copper connector	2	
15	J01659	bottom panel	1	
14	J24009	rubber	4	
13	C02014	quick socket	2	
12	C14005	knob	1	
11	D08003	indicator	2	
10	J10985	front panel	1	
9	D15101	potentiometer	1	
8	C17001	trigger switch	1	
7	J11461	center insulate board	1	
6	J11463	inverter insulate PCB	1	
5	J14053	column	4	
4	B51094	IGBT top board	1	
3	J15185	right beam	1	
2	J08478	cover	1	
1	J24006	braces	1	
序号 No.	规格/图号 Spec /Diagram No.	名称 Name	数量 Qty	备注 Remark

设计 Design	舒增田 2010.09.21	<名称> <Name> ARC-160 construction diagram		<图号> <Diagram No.> J65EV	
校对 Check		<表面处理> <Surface Treatment> *		视角Angle of View	单位 Unit: mm	重量 Weight: * Kg/pcs
审核 Verify					
批准 Approval		版本 Ver. A0	第 1 张 Page 1 共 1 张 Total: 1	比例 Scale NTS	深圳市佳士科技股份有限公司 SHENZHEN JASIC TECHNOLOGY CO.,LTD